左 側 面 図

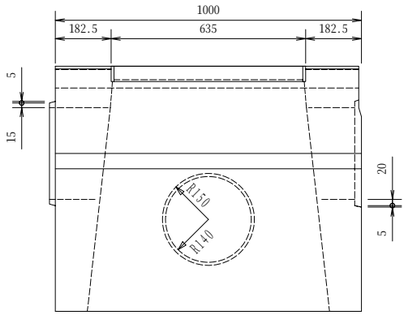

正 面 図

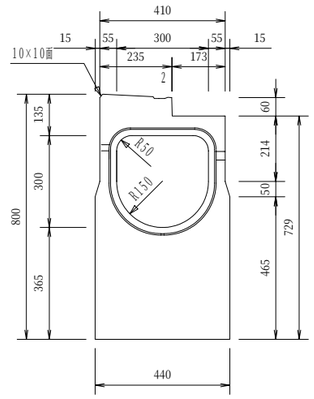

右 側 面 図

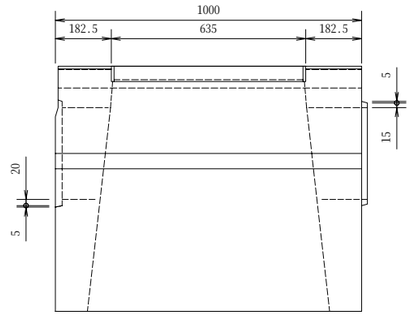

平 面 図

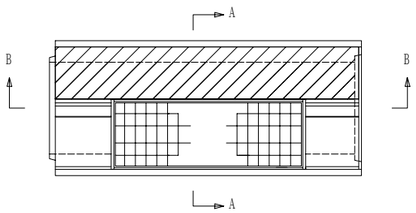

A−A 断 面 図

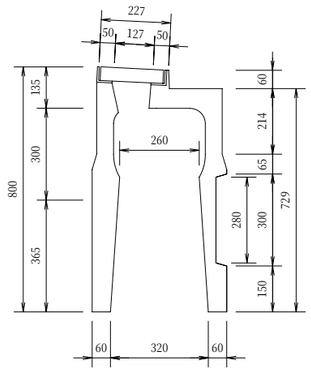

B−B 断 面 図

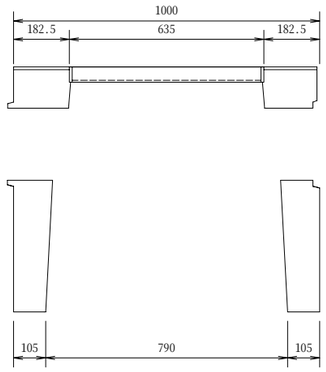

設計基準強度	設計荷重	土被り	作成日	平成 17 年 3 月 4 日	参考重量	寸法図	FILE名	検図	鍋島	製図	川上	名称	DO−S2B 300A桝
σck=30 N/mm²	T-25	D= 0 m	変更日	平成 21 年 7 月 17 日	394 kg	Scale 1:15	DOT25-S2B-30AMSS						